VISION ENHANCEMENT IMAGER

Quick Start Guide

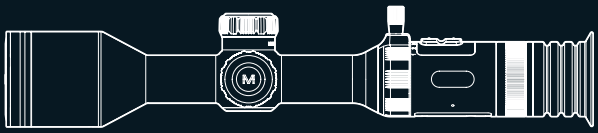

Thank you for choosing this product. Please read this Guide before use and properly keep it for future reference. We hope that the product meets your expectations.

V1.0.0

Important

This Guide is a general guide for a series of products, which means that the product you receive may differ from the description in the Guide. The actual product you receive shall prevail.

This Guide is prepared to introduce our products to the users. We will try our best to ensure the accuracy of the Guide, but the completeness of the Guide still cannot be guaranteed, because our products have been continuously upgraded. We reserve the right to modify at any time without prior notice.

Android

iOS

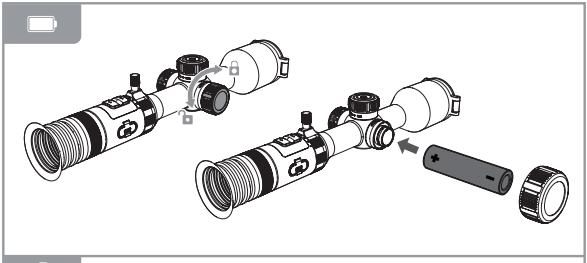

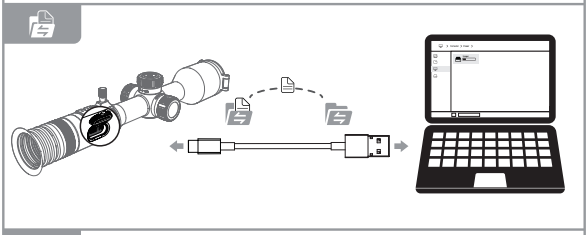

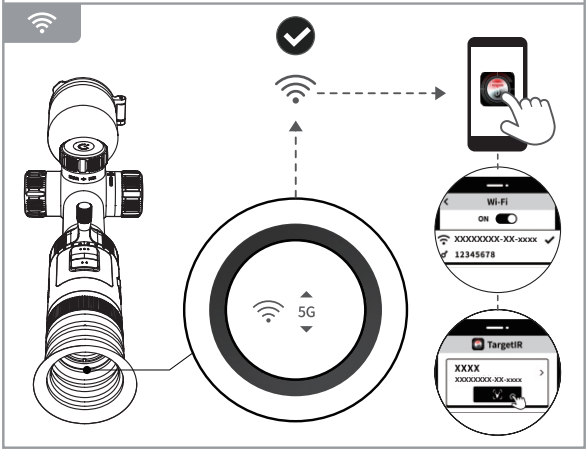
5G
Wi-Fi
ON
XXXXXXXX-XX-xxxx
12345678
TargetIR
XXXX
XXXXXXXX-XX-xxxx

Illustrations

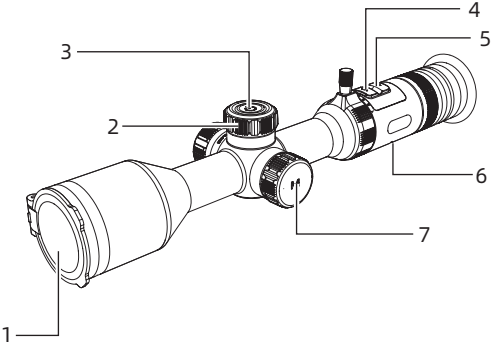

P1

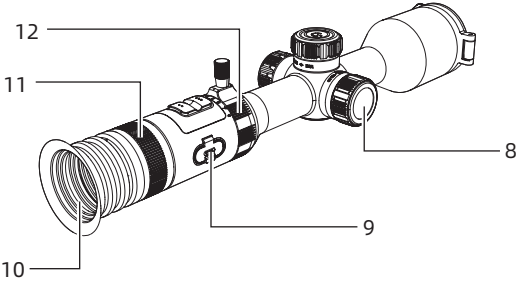

P2

Table of contents

EN English 2

RU Русский 3

DE Deutsch 5

FR Français 7

IT Italiano 9

ES Español 11

JP 日本語 13

KR 한국인 14

PL Polski 15

RO Română 17

NO Norsk 19

SE Svenska 20

DK Dansk 21

HU Magyar 22

FI Suomalainen 24

CS čeština 26

SK slovenský 28

PT Português 30

EN English

1. Appearance (P1~P2)

No.	Device name	Functions	
1	Objective lens module	Focus on infrared light to the detector for imaging	
2	Focusing knob	Rotate to adjust the focal length	
3	Power button	Home	Long press/short press: screen off or shutdown/compensation
		Menu screen	Short press: Exit menu
4	Key A	Short press/long press: photo/video	
5	Key B	Short press/long press: switch the scenario mode/no response	
		Short press/long press: ranging/ranging mode switch (if USB range finder is installed)	
6	Microphone	Recording	
7	Function knob	Home	Rotate: Switch the color palettes
			Short press/long press: Enter the shortcut menu/main menu
		Menu screen	Short press/long press: confirm/return
			Rotate: move options
8	Battery compartment	Install batteries	
9	Data interface	Charging, data transmission	
10	Eyepiece	Observation interface	
11	Sight distance adjustment	Adjust the visual clarity of human eyes.	
12	Zoom-in knob	Zoom	

2. Detailed operation

Scan QR code for more instructions.

RU Русский

1. Внешний вид (P1~P2)

<table>
<tr><th>№</th><th>Наименование элемента</th><th colspan="2">Функция</th></tr>
<tr><td>1</td><td>Модуль объектива</td><td colspan="2">Сфокусировать инфракрасный свет на детекторе для образования изображения</td></tr>
<tr><td>2</td><td>Ручка фокусировки</td><td colspan="2">Повернуть, чтобы настроить фокус</td></tr>
<tr><td rowspan="2">3</td><td rowspan="2">Кнопка питания</td><td>Главная страница</td><td>Длительное нажатие/короткое нажатие: выключение экрана или выключение питания/компенсация</td></tr>
<tr><td>Интерфейс меню</td><td>Короткое нажатие: выход из меню</td></tr>
<tr><td>4</td><td>Кнопка A</td><td colspan="2">Короткое нажатие/длительное нажатие: съемка фотографий/видео.</td></tr>
<tr><td rowspan="2">5</td><td rowspan="2">Кнопка B</td><td colspan="2">Короткое нажатие/длительное нажатие: переключение сюжетного режима/нет реакции</td></tr>
<tr><td colspan="2">Короткое нажатие/длительное нажатие: измерение дальности/переключение режима измерения дальности (при подключении USB-дальномера)</td></tr>
<tr><td>6</td><td>Микрофон</td><td colspan="2">Звукозапись</td></tr>
</table>

№	Наименование элемента	Функция	
7	Функциональная ручка	Главная страница	Поворот: переключение на псевдоцвет
			Короткое нажатие/ длительное нажатие: контекстное меню /главное меню
		Интерфейс меню	Короткое нажатие/ длительное нажатие: подтверждение/возврат
			Поворот: перемещение пунктов выбора
8	Отсек аккумулятора	Установка аккумулятора	
9	Интерфейс данных	Зарядка и передача данных	
10	Окуляр	Интерфейс наблюдения	
11	Регулировка дальности видимости	Отрегулируйте четкость наблюдения человеческими глазами	
12	Ручка увеличения	Пантографировать	

2. Подробная операция

Отсканируйте QR-код для получения подробных инструкций.

DE Deutsch

1. Aussehen (P1~P2)

Nr.	Gerät-Name	Funktion	
1	Objektivlinsen-Modul	Fokussierung von Infrarotlicht auf einen Detektor zur Bildgebung	
2	Fokussierknopf	Drehen zum Einstellen des Fokus	
3	Power-Taste	Hauptseite	Langes/kurzes Drücken: Pause oder Ausschalten/ Kompensation
		Menü	Kurzes Drücken: Menü verlassen
4	Taste A	Kurzes/langes Drücken: Foto/Video	
5	Taste B	Kurzes/langes Drücken: Szenenmodus wechseln/keine Reaktion	
		Kurzes/Langes Drücken: Entfernungsmesser/ Entfernungsmessermodus umschalten (wenn USB-Entfernungsmesser eingesteckt ist)	
6	Mikrofon	Aufnahme	
7	Funktionsknopf	Hauptseite	Drehen: Pseudo-Farbe wechseln
			Kurzes /langes Drücken: Kontextmenü/Hauptmenü
		Men	Kurzes/langes Drücken: Bestätigen/Zurückkehren
			Drehen: Optionen verschieben
8	Batteriefach	Einbau von Batterien	
9	Datenanschluss	Aufladen und Übertragen von Daten	

Nr.	Gerät-Name	Funktion
10	Okular	Schnittstelle zur Anzeige
11	Einstellung des Betrachtungsabstands	Anpassung an die Sehschärfe des menschlichen Auges
12	Vergrößerungsknopf	Zoomen

2. Detaillierte Bedienung

Scannen Sie den QR-Code, um weitere Anweisungen zu erhalten.

FR Français

1. Aspect (P1-P2)

No.	Désignation des composants	Fonction	
1	Module d'objectif	Focalisez la lumière infrarouge jusqu'au détecteur pour l'imagerie	
2	Bouton rotatif de focalisation	Tourner le bouton pour régler la focale	
3	Touche d'alimentation	Page d'accueil	Appui court/Appui long: écran en veille ou arrêt/calibration
		Interface du menu	Appui court: Quitter le menu
4	Touche A	Appui court/Appui long: photographie/enregistrement vidéo	
5	Touche B	Appui court /Appui long : changement du mode de scène/aucune réponse	
		Appui court/Appui long : télémétrie/changement du mode de télémétrie (lors que le télémètre USB est inséré)	
6	Microphone	Enregistrement audio	
7	Bouton de fonction	Page d'accueil	Tourner: changement du mode de pseudo-couleur
			Appui court /Appui long: menu de raccourci/menu principal
		Interface du menu	Appui court /Appui long: confirmer/retourner
			Tourner: Passer aux options
8	Compartiment à piles	Montage des piles	

No.	Désignation des composants	Fonction
9	Interface des données	Charge et transmission des données
10	Oculaire	Interface d’observation
11	Ajustement de la distance de visibilité	Ajustement de la définition de l'observation à l’œil nu
12	Bouton d’agrandissement	Agrandissement et réduction

2. Plus d’opérations

Veuillez scanner le code QR pour consulter la description de fonctionnement détaillée.

IT Italiano

1. Aspetto (P1~P2)

Pos.	Nome del componente	Funzione	
1	Gruppo di Modulo obiettivo	Focalizzare la luce infrarossa sul rivelatore per realizzare l'imagine	
2	Manopola di messa a fuoco	Ruotarla per la messa a fuoco	
3	Tasto di alimentazione	Home	Premuto a lungo/ breve: Riposo di schermo o Spegnimento di dispositivo/compensazione
		Menu	Premuto a breve: esce dal menu
4	Tasto A	Premuto a breve/lungo: Scattare la foto/ Registrare il video	
5	Tasto B	Premere brevemente/ a lungo: commutazione della modalità scena/ nessuna risposta	
		Premere brevemente/ a lungo: misurazione della distanza/ commutazione della modalità di misurazione della distanza (quando è collegato con il telemetro USB)	
6	Microfono	La registrazione microfonica	
7	Manopola di funzione	Home	Rotazione: Commutare il colore pseudo
			Premuto a breve/lungo: Menu di scelta rapida/Menu principale
		Menu	Premuto a breve/lungo: Conferma/ Indietro
			Rotazione: Spostare le opzioni
8	Vano di batteria	Installare la batteria qui	
9	Interfaccia di dati	Caricare la batteria e trasferimento dati	
10	Oculare	Osservare l'interfaccia.	

Pos.	Nome del componente	Funzione
11	Regolazione di visione	Regolare l'osservazione chiara dell'occhio umano
12	Manopola di ingrandimento	Per realizzare ZOOM OUT e ZOOM IN

2. Ulteriori operazioni

Scansiona il codice QR per ottenere maggiori informazioni sull’utilizzo.

ES Español

1. Apariencia (P1~P2)

N.º	Componente	Función	
1	Módulo de objetivo	Enfoca al detector con la luz infrarroja para obtener imágenes.	
2	Perilla de enfoque	Girar para ajustar el enfoque	
3	Botón de encendido	Inicio	Pulsar / Mantener pulsado: apagar la pantalla o el dispositivo / calibrar.
		Interfaz de menú	Pulsar: salir del menú
4	Botón A	Pulsar / Mantener pulsado: tomar fotos / grabar vídeos	
5	Botón B	Pulsar / Mantener pulsado: conmutar entre los modos de escena / nada	
		Pulsar / Mantener pulsado: telemetría / cambiar el modo de telemetría (cuando el telémetro tipo USB está conectado)	
6	Micrófono	Grabación de audio	
7	Perilla funcional	Inicio	Girar: cambio de pseudocolor
			Pulsar / Mantener pulsado: menú de acceso directo / menú principal
		Interfaz de menú	Pulsar / Mantener pulsado: confirmar/atrás
			Girar: mover las opciones
8	Compartimiento de la batería	La batería se instala aquí	
9	Interfaz de datos	Carga y transmisión de datos	
10	Ocular	Interfaz de observación	

N.º	Componente	Función
11	Ajuste dióptrico	Ajusta la agudeza visual de los ojos humanos
12	Perilla de ampliación	Zoom

2. Operación detallada

Escanee el código QR para conocer más métodos de uso.

JP 日本語

1. 外観（P1～P2）

No.	部品名	機能	
1	対物レンズモジュール	赤外線を検出器に集光させて映像を表示します	
2	フォーカスダイヤル	回してピントを合わせます	
3	電源ボタン	ホーム	長押し/短押し：画面オフまたは電源オフ/補正
		メニュー画面	短押し：メニューを閉じる
4	ボタンA	短押し/長押し：撮影・録画	
5	ボタンB	短押し/長押し：シーンモードの切り替え/応答なし	
		短推し/長押し：測距/測距モードの切り替え（USBポートに外付距離計を接続した場合）	
6	マイク	録音	
7	機能ダイヤル	ホーム	回転：疑似カラーの切り替え
			短押し/長押し：ショートカットメニュー/メインメニュー
		メニュー画面	短押し/長押し：確認/戻る
			回転：カーソルの移動
8	バッテリー収納部	バッテリーの取付	
9	データ伝送用ポート	データ伝送と充電に使用されます	
10	接眼レンズ	観察画面	
11	視度調節	接眼レンズと目の幅を合わせる機能	
12	ズームダイヤル	ズーム	

2、 詳細操作

QRコードをスキャンしたら、詳細な操作方法を説明するユーザーマニュアルを取得できます。

KR 한국인

1. 외관(P1~P2)

<table>
<tr><th>순번</th><th>부속품명</th><th colspan="2">기능</th></tr>
<tr><td>1</td><td>대물렌즈 모듈</td><td colspan="2">적외선을 탐지기에 초점을 맞추어 영상 촬영</td></tr>
<tr><td>2</td><td>초점 조절 다이얼</td><td colspan="2">회전하여 초점거리 조절</td></tr>
<tr><td rowspan="2">3</td><td rowspan="2">전원 버튼</td><td>첫 페이지</td><td>길게 누르기/짧게 누르기:화면 끄기 또는 전원 종료/보상</td></tr>
<tr><td>메뉴 인터페이스</td><td>짧게 누르기:메뉴 종료</td></tr>
<tr><td>4</td><td>버튼A</td><td colspan="2">짧게 누르기/길게 누르기:촬영/녹화</td></tr>
<tr><td rowspan="2">5</td><td rowspan="2">버튼B</td><td colspan="2">짧게 누르기/길게 누르기:장면 모드 전환/응답 없음</td></tr>
<tr><td colspan="2">짧게 누르기/길게 누르기:거리 측정/거리 측정 모드 전환(USB 거리 측정기를 꽂았을 때)</td></tr>
<tr><td>6</td><td>마이크</td><td colspan="2">녹음</td></tr>
<tr><td rowspan="3">7</td><td rowspan="3">기능 다이얼</td><td rowspan="2">첫 페이지</td><td>회전: 컬러 팔레트 전환</td></tr>
<tr><td>짧게 누르기/길게 누르기:바로 가기 메뉴/메인 메뉴</td></tr>
<tr><td>첫 페이지</td><td>짧게 누르기/길게 누르기:확인/돌아가기</td></tr>
<tr><td></td><td></td><td></td><td>회전:옵션 이동</td></tr>
<tr><td>8</td><td>배터리 홀더</td><td colspan="2">배터리 장착</td></tr>
<tr><td>9</td><td>데이터 인터페이스</td><td colspan="2">충전, 데이터 전송</td></tr>
<tr><td>10</td><td>접안 렌즈</td><td colspan="2">관찰 인터페이스</td></tr>
<tr><td>11</td><td>가시거리 조절</td><td colspan="2">사람의 눈 관찰 선명도 조절</td></tr>
<tr><td>12</td><td>확대 다이얼</td><td colspan="2">확대/축소</td></tr>
</table>

2. 세부 조작

QR 코드를 스캔하여 더 많은 사용방법을 볼 수 있다.

PL Polski

1. Wygląd (P1~P2)

Nr	Nazwa urządzenia	Funkcja	
1	Moduł obiektywu	Skupianie promieni podczerwieni na detektorze w celu tworzenia obrazu	
2	Pokrętło regulacji ostrości	Obracanie w celu regulacji ogniskowej	
3	Przycisk zasilania	Ekran główny	Długie/krótkie naciśnięcie: wyłączenie ekranu lub wyłączenie urządzenia/kompensacja
		Menu	Krótkie naciśnięcie: wyjście z menu
4	Przycisk A	Krótkie/długie: zdjęcie/nagrywanie wideo	
5	Przycisk B	Krótkie naciśnięcie/Długie naciśnięcie: Przełącz tryb sceny/Brak reakcji	
		Krótkie naciśnięcie/Długie naciśnięcie: Pomiar odległości/Przełącz tryb pomiaru odległości (przy podłączonym dalmierzu USB)	
6	Mikrofon	Nagrywanie dźwięku	
7	Pokrętło funkcyjne	Ekran główny	Obrót: przełączanie fałszywych kolorów
			Krótkie/długie: szybkie menu/menu główne
		Menu	Krótkie/długie: potwierdzenie/powrót
			Obrót: przesuwanie opcji
8	Komora baterii	Instalacja baterii	
9	Interfejs danych	Ładowanie i przesyłanie danych	
10	Okular	Obserwacja interfejsu	
11	Regulacja dioptrii	Ustawienie ostrości dla oka użytkownika	
12	Pokrętło powiększenia	Zoom	

2. **Szczegółowa obsługa**

Zeskanuj kod QR, aby uzyskać więcej informacji.

RO Română

1. Aspect (P1~P2)

Număr	Denumirea dispozitivului	Funcție	
1	Modul obiectiv	Focalizează radiația infraroșie pe detector pentru a crea imaginea	
2	Buton de focalizare	Rotește pentru ajustarea distanței focale	
3	Buton de alimentare	Pagina principală	Apăsare lungă/scurtă: ecran oprit sau oprire dispozitiv / calibrare
		Meniul	Apăsare scurtă: ieșire din meniu
4	Buton A	Apăsare scurtă/lungă: fotografiere/ înregistrare video	
5	Buton B	Apăsare scurtă/lungă: Schimbare mod scenă/Fără răspuns	
		Apăsare scurtă/lungă: Măsurare distanță/ Schimbare mod măsurare distanță (când este conectat telemetrul USB)	
6	Microfon	Înregistrare audio	
7	Selector funcțional	Pagina principală	Rotire: comutarea pseudo-culorilor
			Apăsare scurtă/lungă: meniu rapid/meniu principal
		Meniul	Apăsare scurtă/lungă: confirmare/înapoi
			Rotire: mutarea opțiunilor
8	Compartiment baterie	Instalarea bateriei	
9	Interfață de date	Încărcare și transfer de date	

Număr	Denumirea dispozitivului	Funcție
10	Ocular	Vizualizarea imaginilor
11	Reglaj distanță oculară	Ajustarea clarității pentru ochiul uman
12	Buton de zoom	Mărire sau micșorare

2. Operațiune detaliată

Scanați codul QR pentru mai multe utilizări.

NO Norsk

1. Utseende (P1~P2)

Nr.	Enhetsnavn	Funksjon	
1	Objektivmodul	Fokusere infrarød lys på detektoren for bildebehandling	
2	Fokuseringsknapp	Rotere for å justere fokuset	
3	Strømknapp	Hjemmeskjerm	Långtryck/Korttryck: Skru av skjerm eller slå av/på
		Menygrensesnitt	Korttryck: Gå ut av menyen
4	Knapp A	Korttryck/Långtryck: Ta bilde/Ta opp video	
5	Knapp B	Korttryck/Långtryck: Bytt til scenemodus/ Ingen respons	
		Korttryck/Långtryck: Mål avstand/Bytt målemodus (når USB-avstandsmåleren er tilkoblet)	
6	Mikrofon	Opptak	
7	Funksjonsvelger	Hjemmeskjerm	Rotere: Bytt pseudo-farger
			Korttryck/Långtryck: Hurtigmeny/Hovedmeny
		Menygrensesnitt	Korttryck/Långtryck: Bekreft/Gå tilbake
			Rotere: Flytt valg
8	Batteriluke	Sett inn batteri	
9	Dataport	Lading og dataoverføring	
10	Okular	Observasjonsskjerm	
11	Fokusjustering	Juster for klarhet når man ser med øyet	
12	Zoomkontroll	Zooming	

2. Detaljert bruk

Skann QR-koden for mer informasjon om bruken.

SE Svenska

1. Utseende (P1 ~ P2)

Nr.	Enhetsnamn	Funktion	
1	Objektivmodul	Fokusera infraröd ljus på detektorn för bildbehandling	
2	Fokuseringsknapp	Rotera för att justera fokus	
3	Strömbrytare	Hemsida	Långtryck/Korttryck: Stäng av skärmen eller stäng av/på
		Menygränssnitt	Korttryck: Gå ut ur menyn
4	Knapp A	Korttryck/Långtryck: Ta bild/Spela in video	
5	Knapp B	Korttryck/Långtryck: Växla scenläge/Inget svar	
		Korttryck/Långtryck: Mät avstånd/Byt mätläge (när USB-avståndsmätaren är ansluten	
6	Mikrofon	Inspelning	
7	Funktionsknopp	Hemsida	Rotera: Byt pseudo-färger
			Korttryck/Långtryck: Snabbmeny/Huvudmeny
		Menygränssnitt	Korttryck/Långtryck: Bekräfta/Tillbaka
			Rotera: Flytta alternativ
8	Batterilucka	Installera batteri	
9	Dataport	Laddning och dataöverföring	
10	Okulär	Observationsskärm	
11	Fokusering	Justera för att se tydligt med ögonen	
12	Zoomknapp	Zooma	

2. Detaljerade operationer

Skanna QR-koden för vidare användning.

DK Dansk

1. Udseende (P1 ~ P2)

Nr.	Enhedsnavn	Funktion	
1	Objektivmodul	Fokuser infrarødt lys på detektoren for billedbehandling	
2	Fokusknap	Drej for at justere fokus	
3	Tænd/sluk knap	Hjemmeskærm	Langt tryk/Kort tryk: Sluk skærm eller sluk/tilslut
		Menugrænsen	Kort tryk: Forlad menuen
4	Knapp A	Kort tryk/Langt tryk: Tag billede/Optag video	
5	Knapp B	Kort tryk/Langt tryk: kift scenetilstand/Ingen respons	
		Kort tryk/Langt tryk: Mål afstand/Skift målemodus (når USB-afstandsmåleren er tilsluttet)	
6	Mikrofon	Optagelse	
7	Funktionsknap	Hjemmeskærm	Drej: Skift pseudo-farver
			Kort tryk/Langt tryk: Hurtigmenu/Hovedmenu
		Menugrænseflade	Kort tryk/Langt tryk: Bekræft/Gå tilbage
			Drej: Flyt valgmuligheder
8	Batteriindgang	Installer batteri	
9	Datainterface	Opladning og dataoverførsel	
10	Okular	Observationsskærm	
11	Fokusjustering	Juster for klarhed ved observation med øjet	
12	Zoomkontrol	Zoom	

2. Detaljerede operationer

Scan QR-koden til yderligere brug.

1. Küllem (P1~P2)

<table>
<tr><th>Sorozatszám</th><th>Készülék neve</th><th colspan="2">Funkció</th></tr>
<tr><td>1</td><td>Objektív modul</td><td colspan="2">Infravörös fény fókuszálása a detektorra képalkotáshoz</td></tr>
<tr><td>2</td><td>Fókuszáló gomb</td><td colspan="2">Forgatható fókuszálás</td></tr>
<tr><td rowspan="2">3</td><td rowspan="2">Bekapcsoló gomb</td><td>Főoldal</td><td>Hosszú nyomás/ rövid nyomás: képernyő kikapcsolása vagy kikapcsolás/ kompenzálás</td></tr>
<tr><td>Menü képernyő</td><td>Rövid nyomás: kilépés a menübő</td></tr>
<tr><td>4</td><td>A gomb</td><td colspan="2">Rövid nyomás/hosszú nyomás: fényképezés/videófelvétel</td></tr>
<tr><td rowspan="2">5</td><td rowspan="2">B gomb</td><td colspan="2">Rövid nyomás/Hosszú nyomás: jelenet mód váltása/nincs válasz</td></tr>
<tr><td colspan="2">Rövid nyomás/Hosszú nyomás: távolságmérés/távolságmérési mód váltása (USB távolságmérő csatlakoztatása esetén)</td></tr>
<tr><td>6</td><td>Mikrofon</td><td colspan="2">Hangfelvétel</td></tr>
<tr><td rowspan="4">7</td><td rowspan="4">Funkciógomb</td><td rowspan="2">Kezdőlap</td><td>Forgatás: Színpaletták váltása</td></tr>
<tr><td>Rövid/Hosszú nyomás: Gyorsmenü/ Főmenü</td></tr>
<tr><td rowspan="2">Menüfelület</td><td>Rövid/Hosszú nyomás: Megerősítés/ Vissza</td></tr>
<tr><td>Forgatás: Beállítások közötti navigáció</td></tr>
</table>

Sorozatszám	Készülék neve	Funkció
8	Akkumulátor rekesz	Elemek telepítése
9	Adatcsatlakozó	Töltés és adatátvitel
10	Szemlencse	Felület megfigyelése
11	Dioptriaállító	A szem által látott kép élességének beállítása
12	Zoomgyűrű	Nagyítás/kicsinyítés

2. Detaljerede operátor

Scan QR-kód til yderligere brug.

FI Suomalainen

1. Ulkonäkö (P1 ~ P2)

Sarjanumerot	Komponentit	Toiminnot	
1	Linssimoduuli	Infrapunasäteilyn kohdistaminen detektorille kuvantamista varten	
2	Tarkennusrengas	Kiertämällä säädetään tarkennusta	
3	Virta-näppäin	Aloitusnäyttö	Pitkä painallus/ Lyhyt painallus: Näytön sammutus tai virran katkaisu/ kalibrointi
		Valikkonäkymä	Lyhyt painallus: Poistu valikosta
4	Painike A	Lyhyt painallus/Pitkä painallus: Valokuvaus/Videointi	
5	Painike B	Lyhyt painallus/Pitkä painallus: Vaihda kuvatila/ Ei reagointia	
		Lyhyt painallus/Pitkä painallus: Etäisyyden mittaus/Vaihda mittausmoodi(Kun USB-etäisyysmittari on kytketty)	
6	Mikrofoni	Äänitys	
7	Toimintanuppi	Aloitusnäyttö	Kierto: Vaihda vääräväri
			Lyhyt painallus/ Pitkä painallus: Pikanäppäin/ Päävalikko
		Valikkonäkymä	Lyhyt painallus/ Pitkä painallus: Vahvista/Palaa
			Kierto: Siirrä valintaa

Sarjanumerot	Komponentit	Toiminnot
8	Akkukotelo	Asenna akku
9	Tietoliitäntä	Lataa ja siirrä dataa
10	Okulaari	Tarkastele näkymää
11	Näköetäisyyden säätö	Säädä tarkkuutta silmällä katsottaessa
12	Suurennusnuppi	Zoomaus

2. Yksityiskohtainen toiminta

Skannaa QR-koodi saadaksesi lisäohjeita.

CS čeština

1. Vzhled (P1 ~ P2)

Č.	Název zařízení	Funkce	
1	Objektivová modul	Zaostření infračerveného světla na detektor pro zobrazení	
2	Zaostřovací knoflík	Otáčejte pro nastavení zaostření	
3	Tlačítko napájení	Domovská obrazovka	Dlouhé stisk/Krátký stisk: Vypnout obrazovku nebo vypnout/zapnout
		Menu rozhraní	Krátký stisk: Opustit menu
4	Tlačítko A	Krátký stisk/Dlouhé stisk: Pořízení fotografie/ Nahrávání videa	
5	Tlačítko B	Krátký stisk / Dlouhý stisk: Přepnout režim scény/ Bez reakce	
		Krátký stisk / Dlouhý stisk: Měření vzdálenosti/ Přepnutí režimu měření vzdálenosti (po připojení USB měřicího přístroje)	
6	Mikrofon	Nahrávání	
7	Funkční knoflík	Domovská obrazovka	Otáčením: Přepnutí pseudo barev
			Krátký stisk/Dlouhé stisk: Rychlá nabídka/Hlavní nabídka
		Menu rozhraní	Krátký stisk/Dlouhé stisk: Potvrdit/ Zpět
			Otáčením: Posunout možnost
8	Kryt baterie	Instalace baterie	
9	Datový port	Nabíjení a přenos dat	
10	Okulár	Pozorovací obrazovka	
11	Zaostřování	Nastavení ostrosti pro zrakové pozorování	
12	Zoomovací knoflík	Zoomování	

2. **Detailní provoz**
   Naskenujte QR kód pro další pokyny.

SK slovenský

1. Vzhľad (P1 ~ P2)

Č.	Názov zariadenia	Funkcia	
1	Objektívový modul	Zaostrenie infračerveného svetla na detektor pre zobrazenie	
2	Zaostrovacia gombík	Otáčanie na nastavenie zaostrenia	
3	Tlačidlo napájania	Domovská obrazovka	Dlhý stisk/Krátky stisk: Vypnúť obrazovku alebo vypnúť/zapnúť
		Menu	Krátky stisk: Opustiť menu
4	Tlačidlo A	Krátky stisk/Dlhý stisk: Pořízení fotografie/ Nahrávanie videa	
5	Tlačidlo B	Krátky stisk/Dlhý stisk: Prepni režim scény/ Žiadna reakci	
		Krátky stisk/Dlhý stisk: Meranie vzdialenosti/ Prepnutie režimu merania vzdialenosti (po pripojení USB meracieho prístroja)	
6	Mikrofón	Nahrávanie	
7	Funkčný gombík	Domovská obrazovka	Otáčanie: Prepnúť pseudo-farby
			Krátky stisk/Dlhý stisk: Rýchla ponuka/Hlavná ponuka
		Menu rozhranie	Krátky stisk/Dlhý stisk: Potvrdiť/ Späť
			Otáčanie: Presunutie možnosti
8	Kryt batérie	Inštalácia batérie	
9	Dátový port	Nabíjanie a prenos dát	
10	Okulár	Pozorovací displej	
11	Nastavenie zaostrenia	Nastavenie ostrosti pre zrakové pozorovanie	
12	Zoomovacia gombík	Zoomovanie	

2. **Podrobná prevádzka**

Naskenujte QR kód pre ďalšie pokyny.

PT Português

1. Aparência (P1~P2)

<table>
<tr><th>Nº</th><th>Nome do aparelho</th><th colspan="2">Função</th></tr>
<tr><td>1</td><td>Módulo de objetivo</td><td colspan="2">Foca o feixe infravermelho no detector para formar a imagem.</td></tr>
<tr><td>2</td><td>Botão de ajuste de distância focal</td><td colspan="2">Girar para ajustar a distância focal</td></tr>
<tr><td rowspan="2">3</td><td rowspan="2">Botão de Energia</td><td>Tela inicial</td><td>Pressão longa/pressão curta: tela desligada ou desligamento/compensação</td></tr>
<tr><td>Interface do menu</td><td>Pressão curta: sair do menu</td></tr>
<tr><td>4</td><td>Tecla A</td><td colspan="2">Pressão curta/pressão longa: tirar foto/gravar vídeo</td></tr>
<tr><td rowspan="2">5</td><td rowspan="2">Tecla B</td><td colspan="2">Pressão curta/pressão longa: alternar modo de cena/sem resposta</td></tr>
<tr><td colspan="2">Pressão curta/pressão longa: medir distância/alternar modo de medição de distância (quando o medidor de distância USB está conectado)</td></tr>
<tr><td>6</td><td>Microfone</td><td colspan="2">Gravação de áudio</td></tr>
<tr><td rowspan="4">7</td><td rowspan="4">Botão de função</td><td rowspan="2">Tela inicial</td><td>Girar: Alternar pseudo-cores</td></tr>
<tr><td>Pressão curta/pressão longa: menu de atalho/menu principal</td></tr>
<tr><td rowspan="2">Interface do menu</td><td>Pressão curta/pressão longa: confirmar/retornar</td></tr>
<tr><td>Girar: mover opções</td></tr>
<tr><td>8</td><td>Compartimento de Bateria</td><td colspan="2">Instalar a bateria</td></tr>
</table>

Nº	Nome do aparelho	Função
9	Interface de dados	Carregar e transmitir dados
10	Ocular	Interface de observação
11	Ajuste de distância visual	Ajustar a clareza de observação para os olhos humanos
12	Botão de ampliar	Zoom

2. Operação Detalhada

Escaneie o QR code para obter informações adicionais.

Special statement: the version of the guide will be updated after the technical improvement of the product.